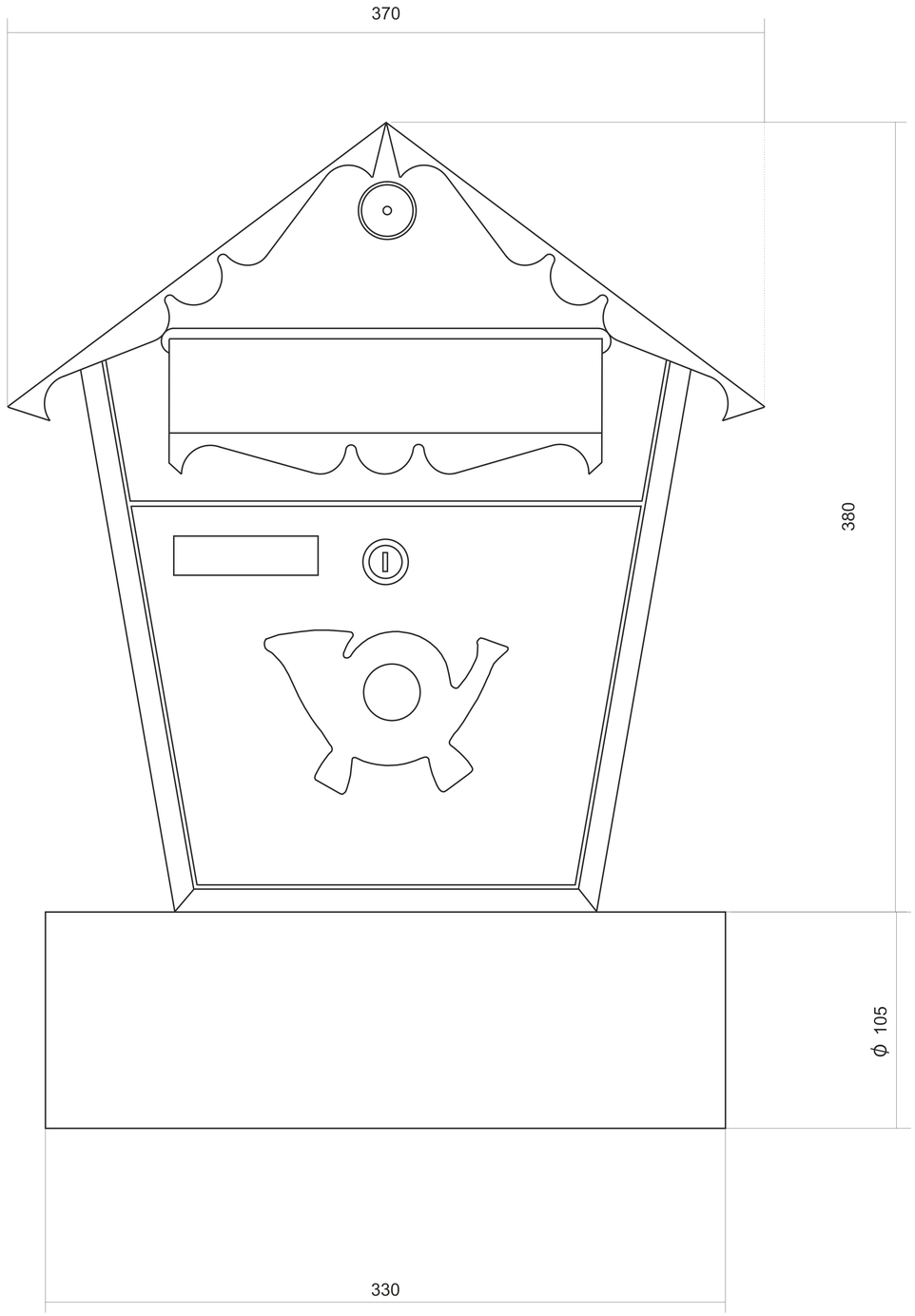

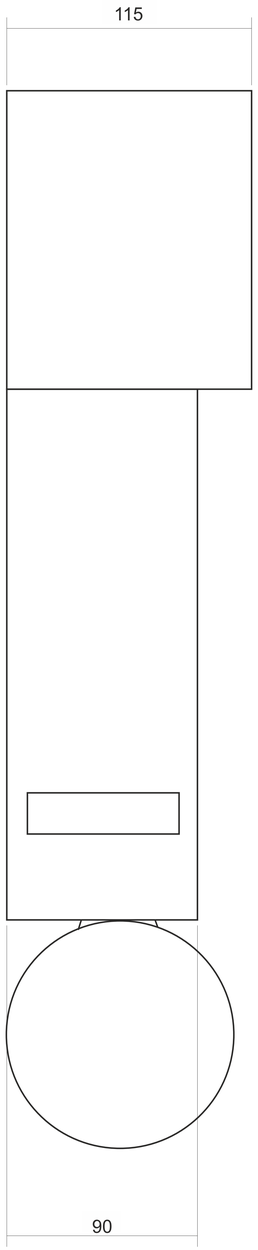

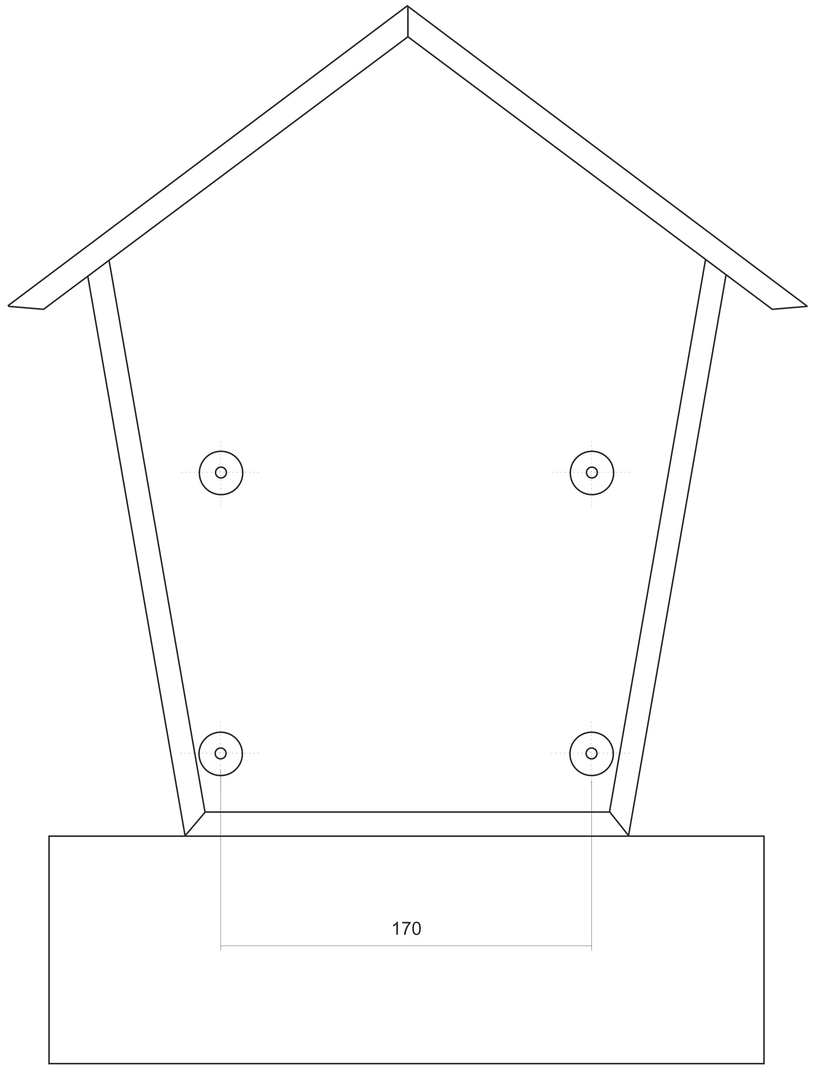

1:1 A0 MODEL 1KR